EKSTRÜZYON BAFFLE
EXTRUDED BAFFLE

Alüminyum ekstrüzyon baffle profilleri, standart olarak 30x100 mm, 50x100 mm, 30x150 mm, 50x150 mm dikdörtgen, 50 mm ya da 75 mm çapında tüp şeklinde veya istenilen kesitlerde 6 metreye kadar üretilebilir. PROSİSTA Z taşıyıcı profiller üzerindeki 10 mm aralıklı delikler sayesinde istenilen aks aralığında montaja imkan sağlar. İstenilen RAL renklerinde elektrostatik toz boyalı veya ahşap görünümlü transfer boyalı olabilir. Slotlu Z taşıyıcı tercih edilirse, montaj ve demontaj kolaylığı sağlayarak tesisata hızlı ulaşım sağlar.

Aluminium extruded baffles are being produced as 30x100, 50x100, 30x150, 50x150 mm rectangular, 50 mm or 75 mm tube shaped, with max. length of 6 m. Through the holes at every 10 mm on PROSİSTA Z carrier profiles, extruded baffles can be placed at any distance (c/c) between them. The slotted Z carrier ensure easy installation and uninstallation providing quick access to inner fittings.

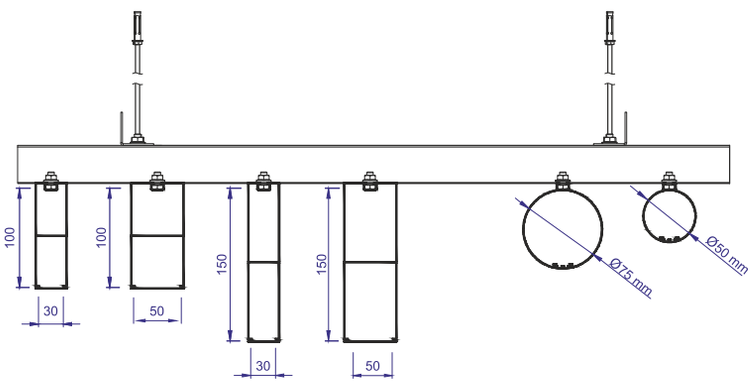

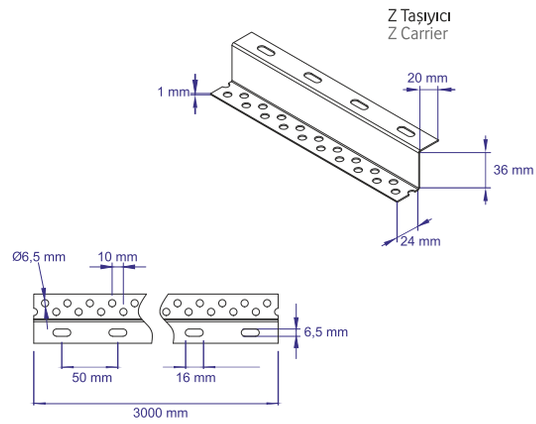

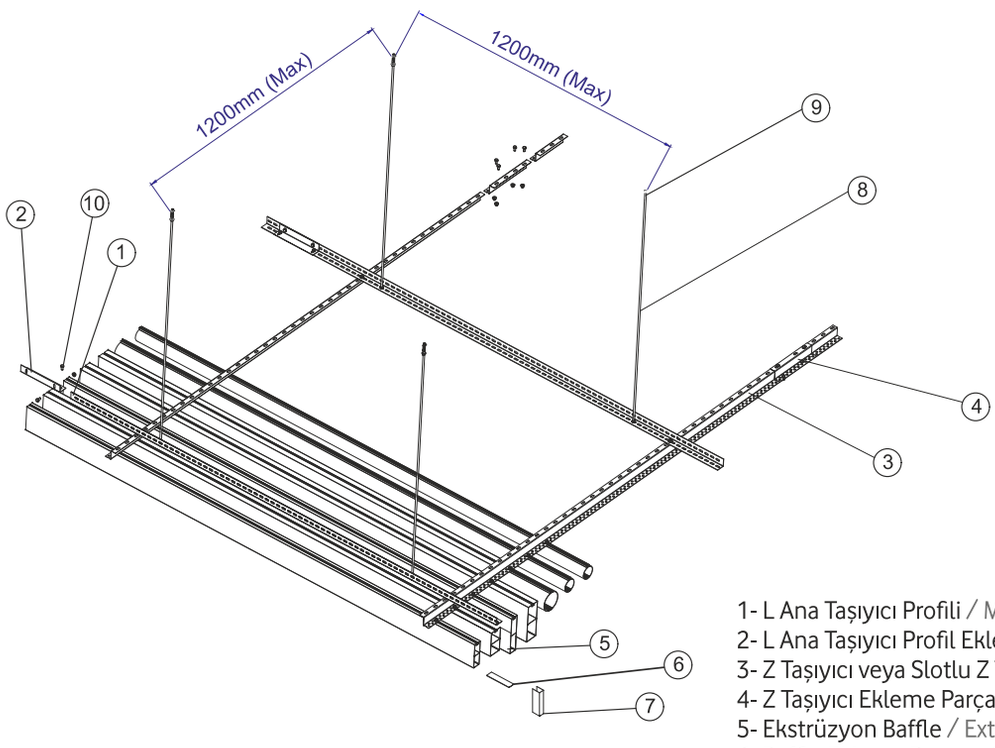

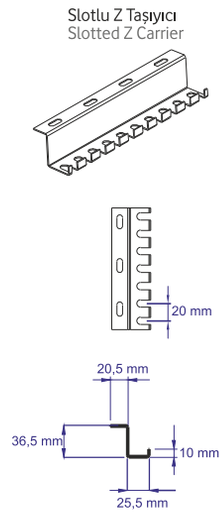
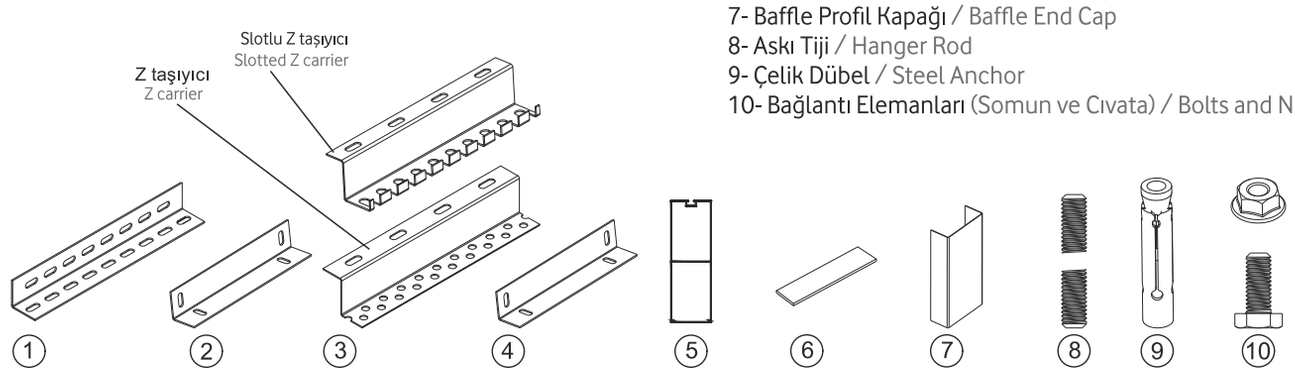
1- L Ana Taşıyıcı Profili / Main Carrier L Profile
2- L Ana Taşıyıcı Profil Ekleme / Main Carrier L Profile Coupler
3- Z Taşıyıcı veya Slotlu Z Taşıyıcı / Z or Slotted Z Carrier
4- Z Taşıyıcı Ekleme Parçası / Baffle Z Carrier Coupler
5- Ekstrüzyon Baffle / Extruded Baffle
6- Baffle Ekleme Parçası / Baffle Coupler
7- Baffle Profil Kapağı / Baffle End Cap
8- Askı Tiji / Hanger Rod
9- Çelik Dübel / Steel Anchor
10- Bağlantı Elemanları (Somun ve Cıvata) / Bolts and Nuts